FICHA TÉCNICA DEL PRODUCTO

Distribuido por www.chimeneasvassdesign.com - +52 (442) 4216339

1- Información General del Producto:

Quemador para chimenea de alcohol/etanol 70cm (Código de Producto QA0070

Éste quemador tiene la finalidad de contener el alcohol/etanol al tiempo que es quemado transformándolo en fuego limpio libre de emisiones contaminantes pudiendo así calentar el ambiente en el espacio destinado. Es tener a su disposición una **chimenea al instante**

Medidas:

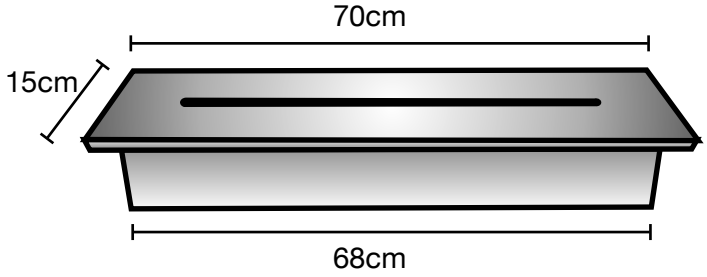

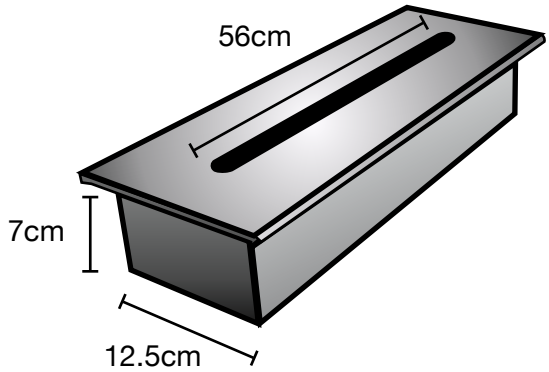

Materiales de fabricación:
Aluminio y piedra volcánica

Componentes:

A: Depósito de alcohol
B: Ranura de llenado y linea de fuego
C: Placa Superior
D: Tapa para ahogar el fuego
E: Manija de tapa para ahogar el fuego

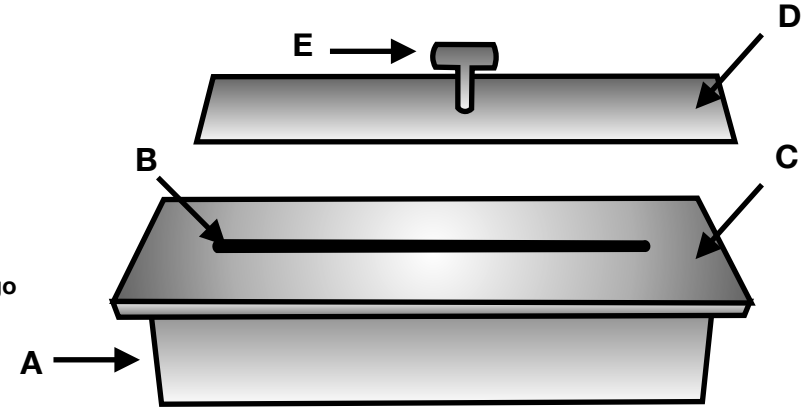

2- Especificaciones Técnicas:

Capacidad Calorifica: Recomendado para calentar espacios de **hasta 75m2** con un techo normal de **2.5m de altura.** En caso de tratarse de doble altura multiplique la cantidad de metros cuadrados por dos para saber la capacidad calorífica requerida en su espacio.

Consumo por hora: 700ml aprox
Capacidad máxima del depósito de alcohol: 2lt

Especificaciones del combustible a utilizar: Bioetanol / Alcohol de 96° sin desnaturalizar / Alcohol Anhidro